Схема № 51

Монтаж комплекта мебели.
Подведение воды к тумбе
"LOTOS-60 нержавеющая сталь".

Примечание:

Тумба "Lotos 60 нерж.сталь"__арт. 51.
Пенал "Lotos 35 нерж.сталь"___арт. 35. (35БК).
Зеркало "Lotos 120/90/70"___арт. 57. (58.)
Раковина "Lotos 120" (лев./прав.)__комплектуется переливом, выпуском и сифоном.
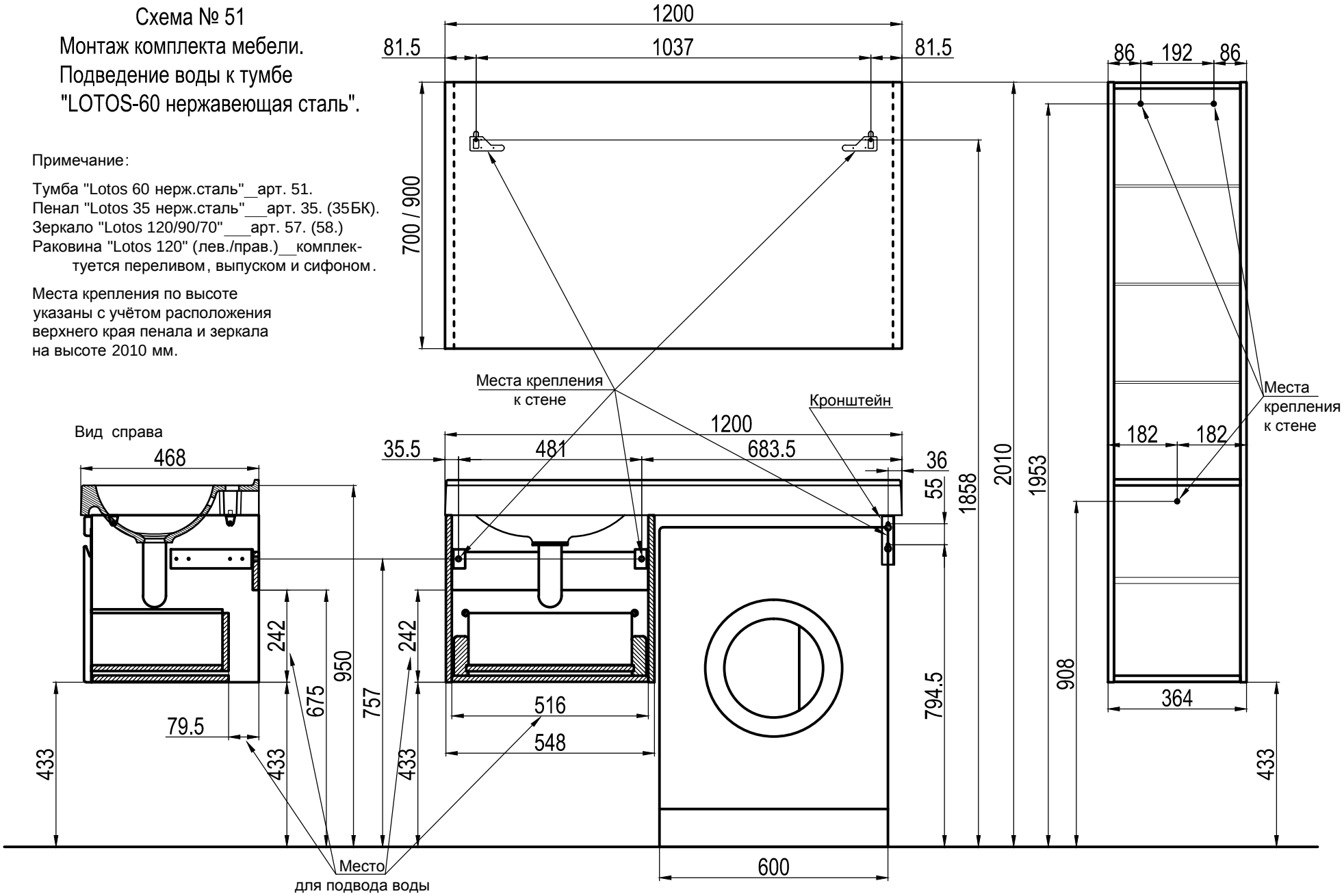
Места крепления по высоте указаны с учётом расположения верхнего края пенала и зеркала на высоте 2010 мм.